GAMMA PRO FINGER

Robusto lettore ottico di impronte digitali con funzionamento stand-alone o gestione tramite software. Versione base con 955 utenti a bordo.

I lettori ProFinger sono utilizzati per comandare aperture di porte, cancelli, bandoni, abilitazione macchinari e attivazione allarmi. L'alta qualità dei componenti, ne permette l'utilizzo in tutti i settori, sia per motivi di comodità che di sicurezza. Vengono utilizzati in ambito industriale, commerciale, residenziale, ospedaliero, bancario, militare. Le dita registrate sono organizzate in ruoli. Ogni ruolo attiva diverse funzioni dal lettore, ovvero attiva un'uscita invece di un'altra. Così, a titolo di esempio, potrò usare un dito per aprire la porta ed un altro per inserire l'allarme. I led sul lettore permettono di visualizzare lo stato dell'impianto di allarme.

Utilizzati come KIT completo lettore e scheda remota, si hanno a disposizione sei uscite: 2 relay e 4 mosfet (open collector a negativo). Potrò così registrare un dito per l'attivazione del primo relay, un altro dito per l'attivazione del secondo relay ed ancora un altro dito per abilitare i quattro tasti a bordo del lettore e decidere quale delle quattro uscite mosfet attivare (generalmente usate per settori di allarme o di luci).

Possibili configurazioni

• Solo lettore: utilizzo stand-alone con una sola uscita a bordo del lettore.

• Kit lettore con scheda remota: utilizzo stand-alone con scheda relay separata.

• Uno o più lettori o Kit lettore con scheda remota connessi in bus e gestiti da software: la connessione può essere di tipo USB o TCP/IP, utilizzando rispettivamente l'interfaccia USB o la scheda ProNET 4-4.

Con l'interfaccia USB si ha solo una gestione avanzata degli utenti tramite il software, con la ProNET 4-4 si hanno tutte le funzioni del controllo accessi, come lo storico eventi e la gestione di fasce orarie e programmi settimanali.

In modalità stand-alone gli utenti vengano gestiti utilizzando il tastierino del lettore, che si abilita solo a seguito del riconoscimento con successo di un utente con ruolo aministratore. Viceversa, se connessi ad un PC, gli utenti sono gestiti tramite apposita interfaccia grafica del software di controllo accessi.

Disponibile in versione da incasso per scatola 503, a parete per interni o da esterno con grado di protezione IP65.

SCHEMA POSSIBILI CONFIGURAZIONI

Un sistema modulare in grado di gestire le tue evenienze.

STANDALONE

STANDALONE
IN SICUREZZA

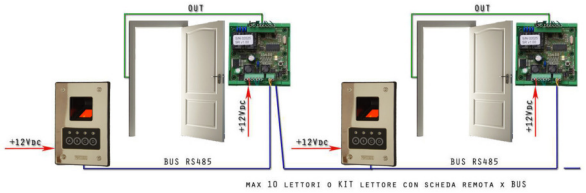

GESTIONE UTENTI AVANZATA
TRAMITE INTERFACCIA USB

CONTROLLO ACCESSI IN RETE CON SCHEDE ProNET 4-4

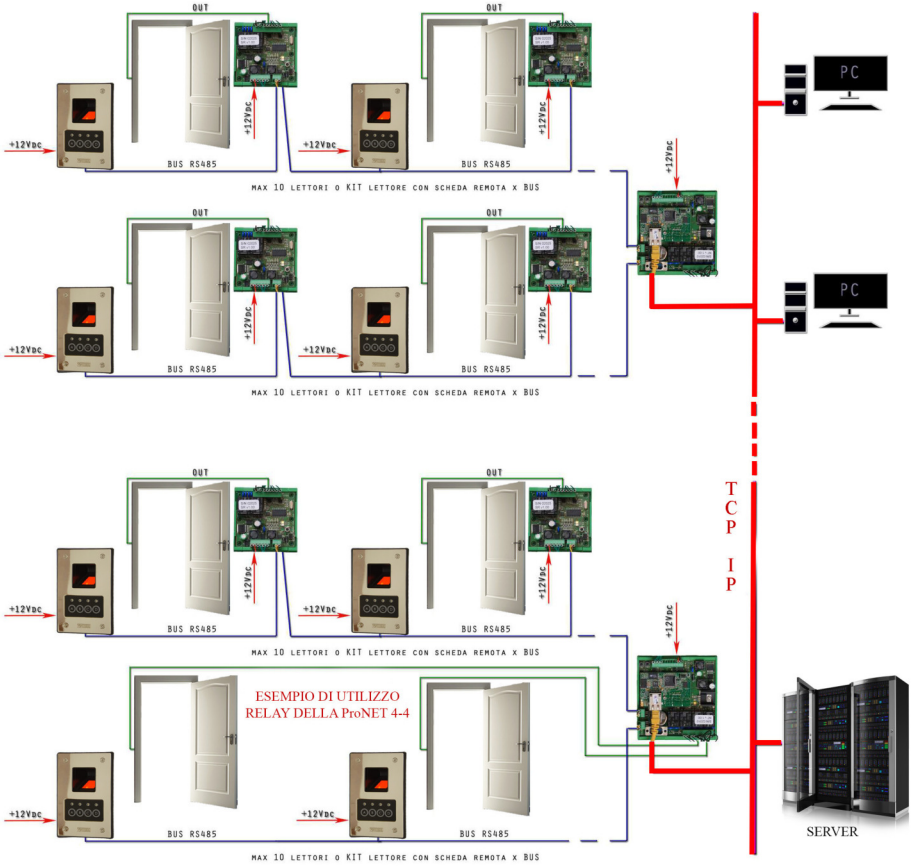

Sensore ottico di alta qualità

Area scanner	16x19mm
Dimensione immagine	272×320 pixel
Risoluzione immagine	500 dpi
CPU	533MHz DSP
Numero utenti	955 (1910 impronte), espandibile
Protezione dati	I template possono essere criptati con algoritmo AES 256 bit
Tempo di identificazione 1:1000	760 ms
Tempo di registrazione	600 ms
EER	0,001
FAR	Fino a 1/100.000.000 (default 1/100.000 con FRR=1,3%)
Autoapprendimento	Aggiornamento del template in fase di identificazione
Tastiera e buzzer	Per gestione utenti in modalità stand-alone ed attivazione uscite dopo il riconoscimento di un utente abilitato
Led di feedback	Per segnalazioni sul lettore (solo con scheda remota o interfaccia ProNet4-4)
Uscita MOSFET	Carico max 1A (open collector a negativo)
BUS	1xRS485
Alimentazione	12Vdc / range consentico 9-14Vdc
Consumo a 12 Vdc	Tipico 95 mA / max 110 mA
Dimensione per scatola 503	113x75x47mm (HxLxP)
Dimensioni in box d'alluminio per interni	126x90x55mm (HxLxP)
Dimensioni in box d'alluminio per esterni	126x90x82mm (HxLxP) con tettuccio

2 uscite relay	Carico max 10A / 24Vdc
4 uscite MOSFET	Carico max 1A (open collector a negativo)
4 ingressi TTL	Per segnalazioni led di feedback
2 ingressi TTL	Per comandare attivazione relay 1 e relay 2
BUS	1xRS485
Alimentazione	12Vdc / range consentito 9-24Vdc
Consumo a 12 Vdc	Tipico 25 mA / max 105 mA
Dimensione con supporti da barra DIN	80x82x45mm (HxLxP)

PRODOTTI

20001 PROFINGER

Lettore biometrico per SCATOLA 503
(solo lettore) esclusa mostrina

20002 KIT PROFINGER

Lettore biometrico per SCATOLA 503
con SCHEDA relay SR2-4
esclusa mostrina

20003 PROFINGER IP65

Lettore biometrico per SCATOLA 503
(solo lettore) esclusa mostrina

20004 KIT PROFINGER IP65

Lettore biometrico per SCATOLA 503
con SCHEDA relay SR2-4
esclusa mostrina

10001 BOX ALLUMINIO DA ESTERNO CON TETTUCCIO

Anodizzato bianco

10002 BOX ALLUMINIO DA INTERNO

Anodizzato nero

21020 MOSTRINA
Alluminio anodizzato bianco

21001 MOSTRINA
Ottone oro chiaro

21005 MOSTRINA
Ottone oro scuro

21002 MOSTRINA
Ottone palladio

21003 MOSTRINA
Ottone rutenio

21004 MOSTRINA
Ottone lucido